nicos international

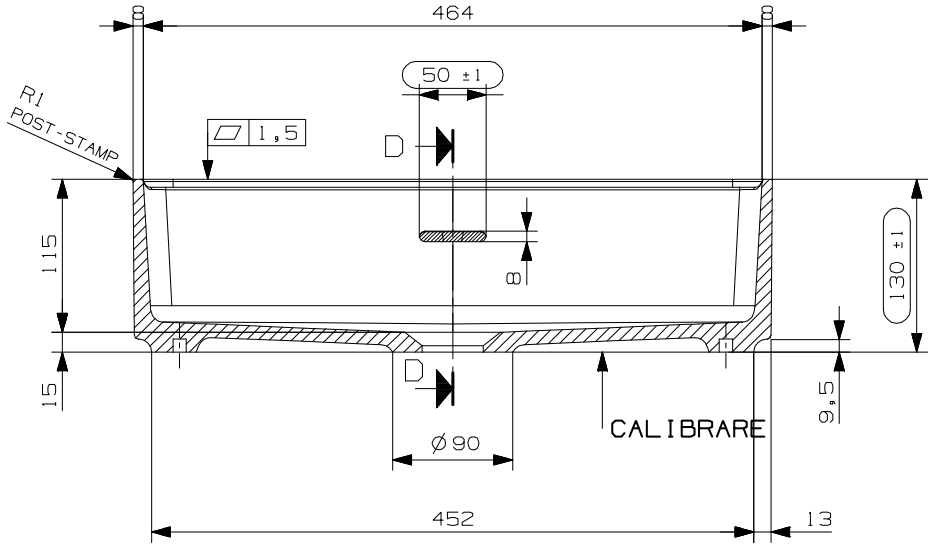

SECTION C-C
SCALE 1:4

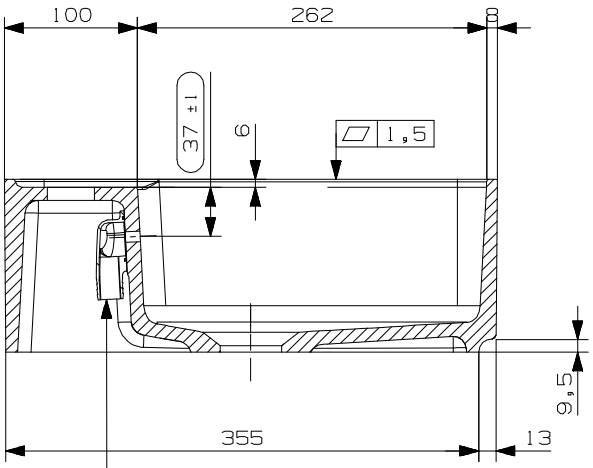

(2720702) N.1 PILETTA
TROPPO PIENO OVALE
- da incollare -

SECTION D-D
SCALE 1:4

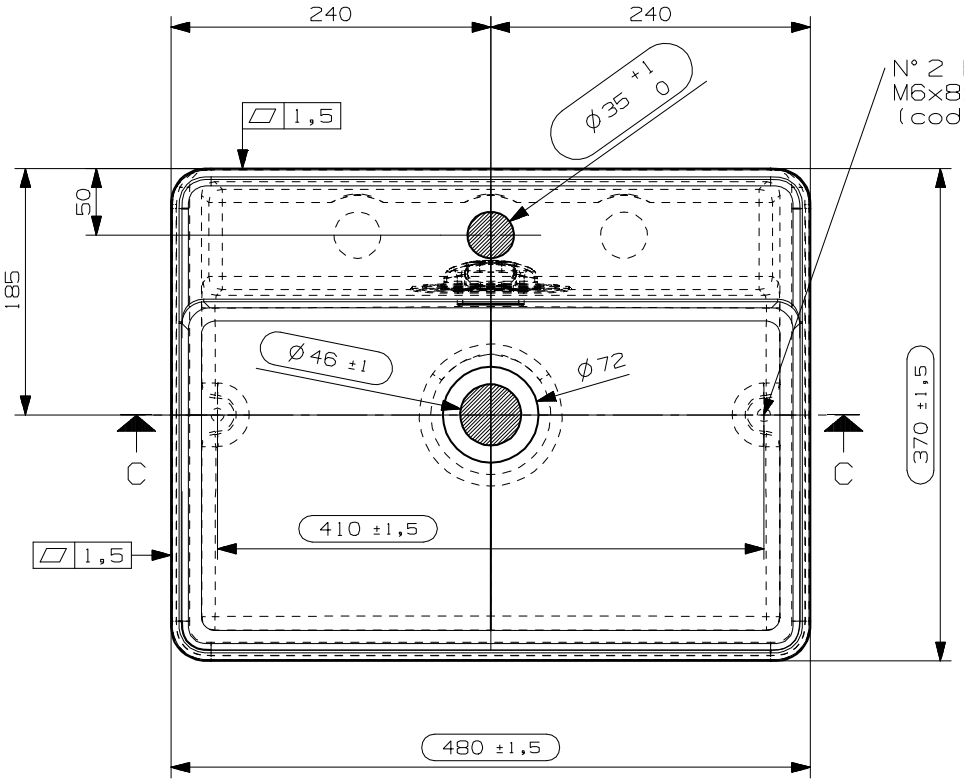

N° 2 BUSSOLE OTN.
M6x8x9 SQ. DA STAMPO
(cod.2720213)

PER FINITURA LUCIDA
(4070396) N° 1 LIBRETTO USO MANUTENZIONE
CERAMILUX LUCIDO

PER FINITURA OPACA
(KITPUL12) N° 1 KIT PULIZIA SSL OPACO

(KITFIS2) N° 1 KIT FISSAGGIO VASCHETTE STD.CPL
(EACC544) N.1 KIT TP ESTERNO LAVANDINI

N°	DATA/Date	FIRMA/drawn by	DESCRIZIONE REVISIONE/Revision description
1			

NOTE/Notes

VEDI SCHEDE ALLEGATE

N° STAMPO/Mould Number: M08331B

Prog.21-046

PESO NETTO/Weight: Kg.8,5 D.1800 kg/m3

DATA REV.0/Date Rev.0: 11/11/2021

CLIENTE/Client: NICOS INT.

MODELLO/Model: MINIMA 2.0

EMESSO/Drawn by: S.SANTAROSSA

DENOMINAZIONE/Product Name: LAVABO APPOGGIO 48x37 C/F - C/TP

VERIFICATO/Checked by: A.MANIAGO

TUTTE LE QUOTE E TOLLERANZE INDICATE IN QUESTO DISEGNO SI RIFERISCONO A MISURAZIONI EFFETTUATE AD UNA TEMPERATURA DEL MANUFATTO DI 20°C +/-5°C.

All the dimensions and the tolerances of this drawing are referred to mesurements taken with a temperature of the piece of 20°C +/-5°C.

PROIEZIONE/Projection

QUESTO DISEGNO E' DI PROPRIETA' DI NICOS INTERNATIONAL S.p.A.; SECONDO I TERMINI DI LEGGE E' VIETATA LA RIPRODUZIONE O LA DIVULGAZIONE DEL CONTENUTO DI QUESTO DISEGNO SENZA AUTORIZZAZIONE SCRITTA. This drawing is property of Nicos International S.p.A.; it is illegal to reproduce or divulge this drawing without written permission.